PB-2 AC Box

Uživatelská příručka

PARTIZAN™

BE DIFFERENT
LEAD WITH IT

2026

Obsah

1. **Přehled produktu** 3

2. **Instalace** 4

3. **Zapojení** 5

Kontakty: 6

1. Přehled produktu

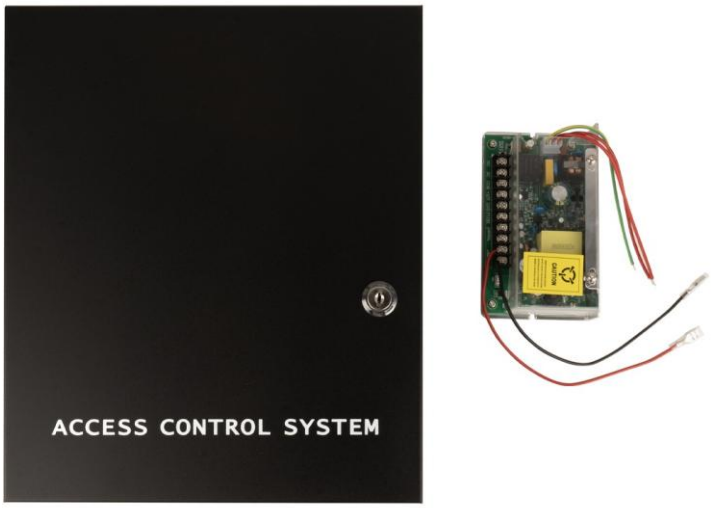

Obr.1. PB-2 AC Box

Partizan PB-2 je kovová AC skříň určená k umístění řadiče přístupu spolu s jeho napájecím zdrojem. Spojuje vestavěný napájecí zdroj 12 V / 5 A a prostor pro záložní baterii 12 V / 7 Ah, takže řadič a připojená zařízení zůstávají napájena i při výpadcích sítě.

Černý kovový kryt se zamykatelnými dvířky chrání elektroniku před neoprávněným přístupem, zatímco krytí IP44 poskytuje ochranu proti pevným předmětům a stříkající vodě. Prostorný vnitřek (370 × 255 × 70 mm) poskytuje místo pro řadič, baterii a vedení kabelů.

PB-2 je řešení připravené k instalaci pro vytvoření kompletního místa kontroly přístupu s 3letou zárukou.

2. Instalace

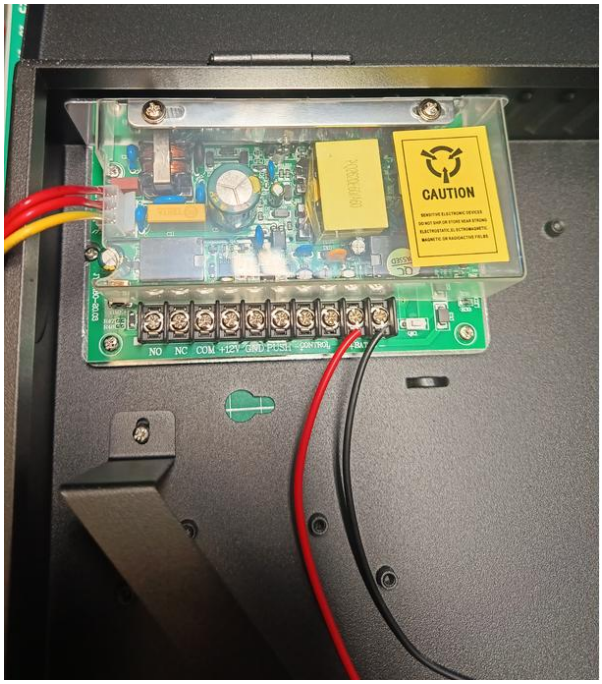

Obr.2. Vnitřek PB-2 AC Box

Varování: Instalaci a zapojení musí provádět kvalifikovaný personál. Před otevřením skříně nebo prováděním jakýchkoli připojení odpojte síťové napájení.

Krok 1 — Montáž skříně

Skříň upevněte ke zdi pomocí montážních otvorů v zadním panelu. Před skříní nechte dostatek místa, aby se dvířka mohla plně otevřít.

Krok 2 — Instalace řadiče přístupu

Řadič přístupu namontujte dovnitř skříně a připojovací kabely zaveďte do skříně.

Krok 3 — Instalace baterie

Vložte záložní baterii 12 V / 7 Ah do skříně. Červený vodič připojte ke kladné (+) svorce baterie a černý vodič k záporné (−) svorce.

Krok 4 — Provedení připojení

Řadič přístupu a síťové napájení připojte podle schématu zapojení (viz část 3). Síťové napájení připojte jako poslední.

Krok 5 — Zavření skříně

Zkontrolujte všechna připojení, zavřete dvířka a zamkněte je klíčem.

3. Zapojení

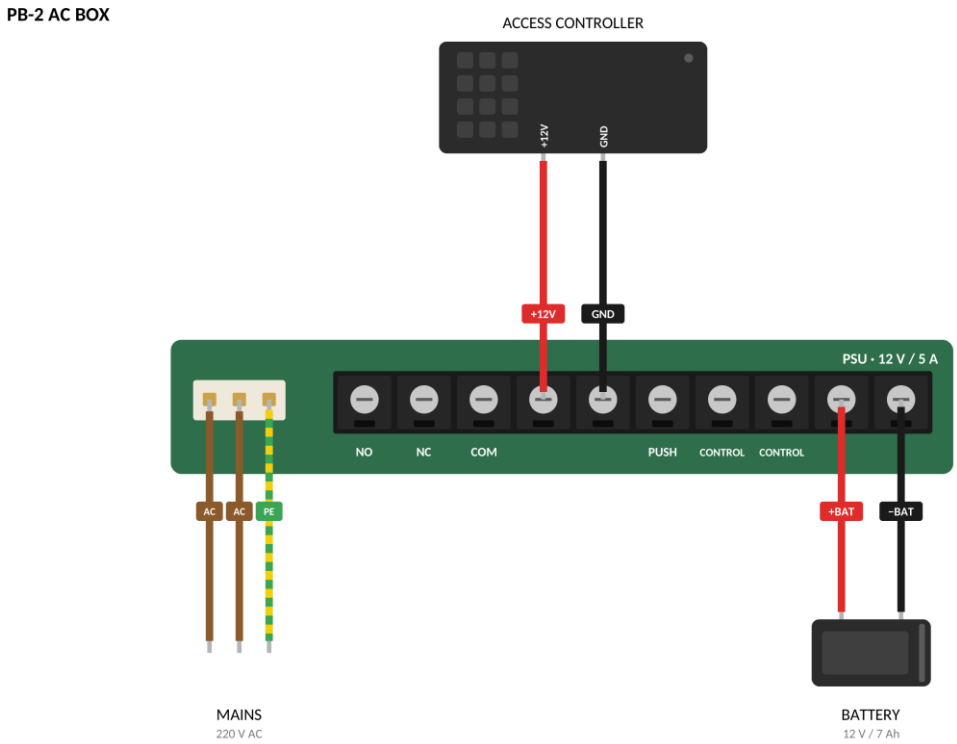

Obr.3. Schéma zapojení

Svorka	Funkce	Poznámky
AC, AC	Síťový vstup	220 V AC
PE	Ochranné uzemnění	Žlutozelený vodič
+12V	Výstup DC (+)	12 V DC, k řadiči přístupu
GND	Výstup DC (−)	Zem
+BAT	Baterie (+)	Červený vodič
−BAT	Baterie (−)	Černý vodič
NO, NC, COM	Reléový výstup	V tomto schématu zapojení se nepoužívá
PUSH	Vstup tlačítka	V tomto schématu zapojení se nepoužívá
Řízení	Řídicí svorky	V tomto schématu zapojení se nepoužívá

Poznámka: zámek, tlačítko odchodu a další zařízení kontroly přístupu se připojují podle příručky řadiče přístupu.

Kontakty:

WhatsApp: +420 777 054 888

Email: support@partizan.global

Telegram: https://t.me/PartizanSupport_bot