PB-2 AC Box

Bedienungsanleitung

PARTIZAN™

BE DIFFERENT
LEAD WITH IT

2026

Inhalt

1. **Produktübersicht** 3

2. **Installation** 4

3. **Verkabelung** 5

Kontakte: 6

1. Produktübersicht

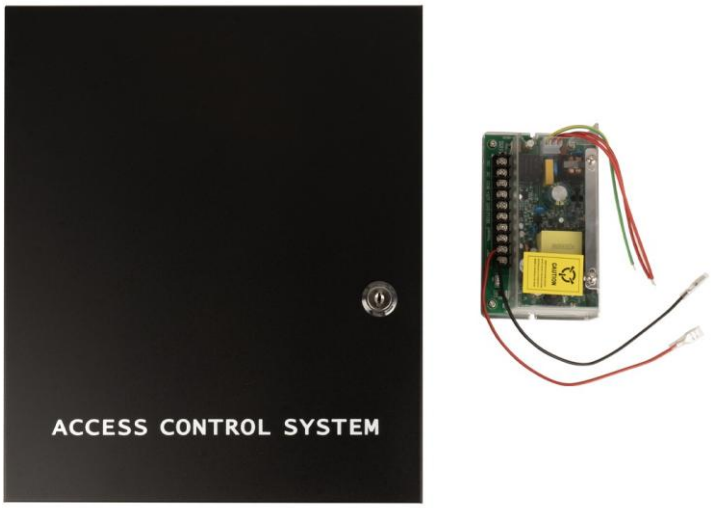

Abb.1. PB-2 AC Box

Die Partizan PB-2 ist eine Metall-AC-Box, die einen Zutrittscontroller samt Stromversorgung aufnimmt. Sie vereint ein integriertes Netzteil 12 V / 5 A und Platz für eine Pufferbatterie 12 V / 7 Ah, sodass der Controller und die angeschlossenen Geräte bei Netzausfällen weiter mit Strom versorgt werden.
Das schwarze Metallgehäuse mit abschließbarer Tür schützt die Elektronik vor unbefugtem Zugriff, während die Schutzart IP44 Schutz vor festen Fremdkörpern und Spritzwasser bietet. Der geräumige Innenraum (370 × 255 × 70 mm) bietet Platz für den Controller, die Batterie und die Kabelführung.
Die PB-2 ist eine einbaufertige Lösung zum Aufbau einer kompletten Zutrittskontrollstelle mit 3 Jahren Garantie.

2. Installation

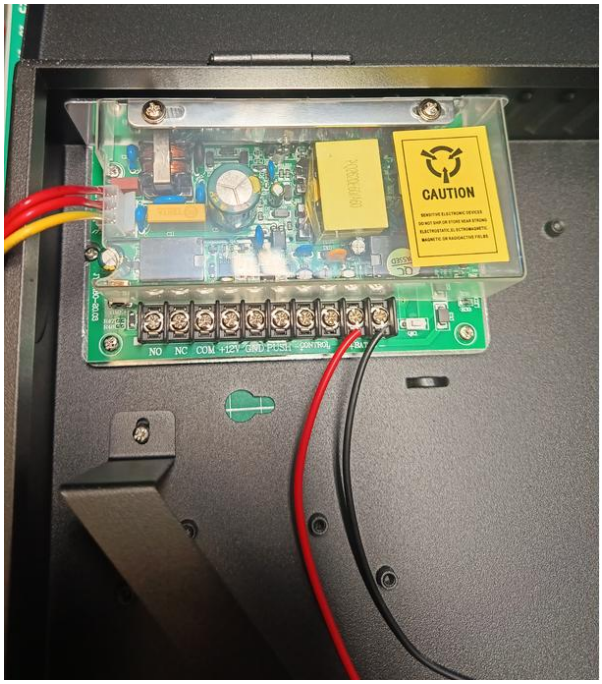

Abb.2. Innenraum der PB-2 AC Box

Warnung: Installation und Verdrahtung dürfen nur von qualifiziertem Personal durchgeführt werden. Trennen Sie die Netzversorgung, bevor Sie die Box öffnen oder Anschlüsse vornehmen.

Schritt 1 — Box montieren

Befestigen Sie die Box über die Montagelöcher in der Rückwand an der Wand. Lassen Sie vor der Box genügend Platz, damit sich die Tür vollständig öffnen lässt.

Schritt 2 — Zutrittscontroller installieren

Montieren Sie den Zutrittscontroller im Inneren der Box und führen Sie die Anschlusskabel in die Box.

Schritt 3 — Batterie installieren

Setzen Sie die Pufferbatterie 12 V / 7 Ah in die Box ein. Schließen Sie die rote Leitung an den Pluspol (+) und die schwarze Leitung an den Minuspol (−) der Batterie an.

Schritt 4 — Anschlüsse herstellen

Schließen Sie den Zutrittscontroller und die Netzversorgung wie im Schaltplan gezeigt an (siehe Abschnitt 3). Schließen Sie die Netzversorgung zuletzt an.

Schritt 5 — Box schließen

Prüfen Sie alle Anschlüsse, schließen Sie die Tür und verriegeln Sie sie mit dem Schlüssel.

3. Verkabelung

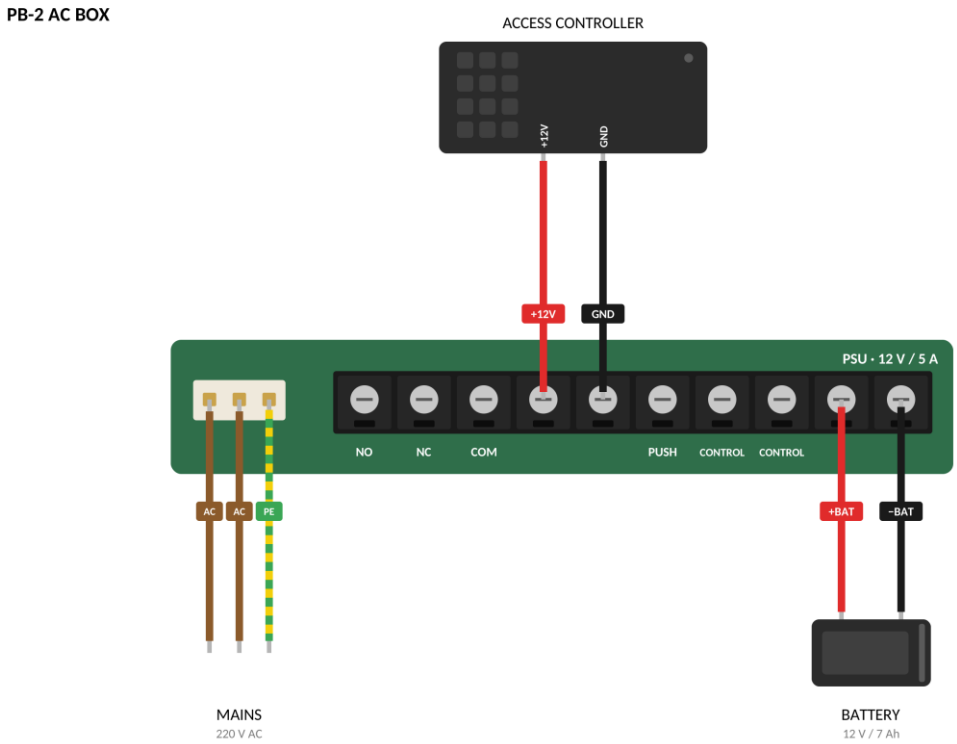

Abb.3. Verkabelungsschema

Klemme	Funktion	Hinweise
AC, AC	Netzeingang	220 V AC
PE	Schutzleiter	Gelb-grüner Draht
+12V	DC-Ausgang (+)	12 V DC, zum Zutrittscontroller
GND	DC-Ausgang (−)	Erdung
+BAT	Batterie (+)	Rote Leitung
−BAT	Batterie (−)	Schwarze Leitung
NO, NC, COM	Relaisausgang	In diesem Schaltplan nicht verwendet
PUSH	Tastereingang	In diesem Schaltplan nicht verwendet
Steuerung	Steuerklemmen	In diesem Schaltplan nicht verwendet

Hinweis: Schloss, Austrittstaster und weitere Zutrittskontrollgeräte werden gemäß der Anleitung des Zutrittscontrollers angeschlossen.

Kontakte:

WhatsApp: +420 777 054 888

Email: support@partizan.global

Telegram: https://t.me/PartizanSupport_bot