PB-2 AC Box

Manual de usuario



BE **DIFFERENT**

LEAD WITH IT

2026

Contenido

1. **Descripción general del producto** 3

2. **Instalación** 4

3. **Cableado**.....5

Contactos: 6

1. Descripción general del producto

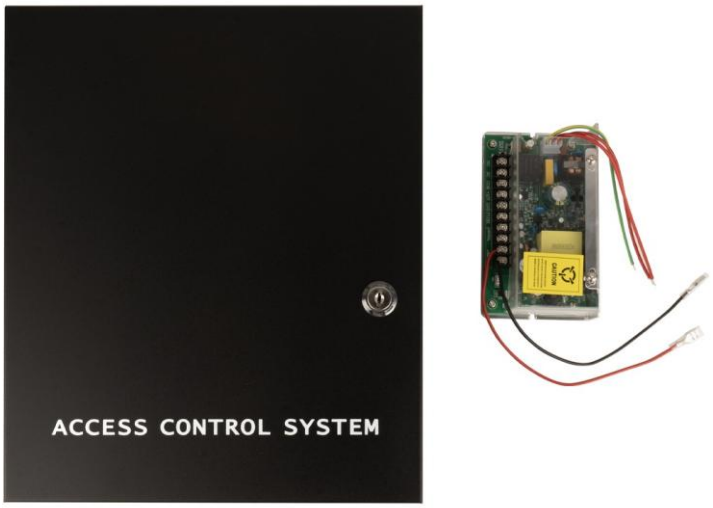

Fig.1. PB-2 AC Box

La Partizan PB-2 es una caja AC metálica diseñada para alojar un controlador de acceso junto con su fuente de alimentación. Combina una fuente de alimentación integrada de 12 V / 5 A y espacio para una batería de respaldo de 12 V / 7 Ah, de modo que el controlador y los dispositivos conectados siguen alimentados durante los cortes de la red eléctrica.

La carcasa metálica negra con puerta con cerradura protege la electrónica del acceso no autorizado, mientras que el grado de protección IP44 ofrece protección contra objetos sólidos y salpicaduras de agua. El amplio interior (370 × 255 × 70 mm) deja espacio para el controlador, la batería y el tendido de cables.

La PB-2 es una solución lista para instalar para crear un punto de control de acceso completo, con 3 años de garantía.

2. Instalación

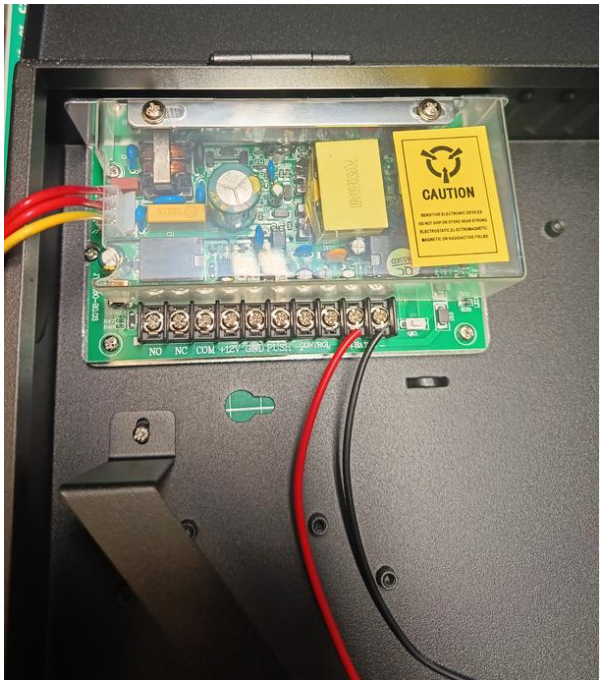

Fig.2. Interior de la PB-2 AC Box

Advertencia: la instalación y el cableado deben ser realizados por personal cualificado. Desconecte la red eléctrica antes de abrir la caja o realizar cualquier conexión.

Paso 1 — Montaje de la caja

Fije la caja a la pared a través de los orificios de montaje del panel trasero. Deje suficiente espacio delante de la caja para que la puerta pueda abrirse por completo.

Paso 2 — Instalación del controlador de acceso

Monte el controlador de acceso dentro de la caja y pase los cables de conexión al interior de la caja.

Paso 3 — Instalación de la batería

Coloque la batería de respaldo de 12 V / 7 Ah dentro de la caja. Conecte el cable rojo al terminal positivo (+) de la batería y el cable negro al terminal negativo (−).

Paso 4 — Realización de las conexiones

Conecte el controlador de acceso y la red eléctrica como se muestra en el esquema de conexión (véase el apartado 3). Conecte la red eléctrica en último lugar.

Paso 5 — Cierre de la caja

Compruebe todas las conexiones, cierre la puerta y bloquéela con la llave.

3. Cableado

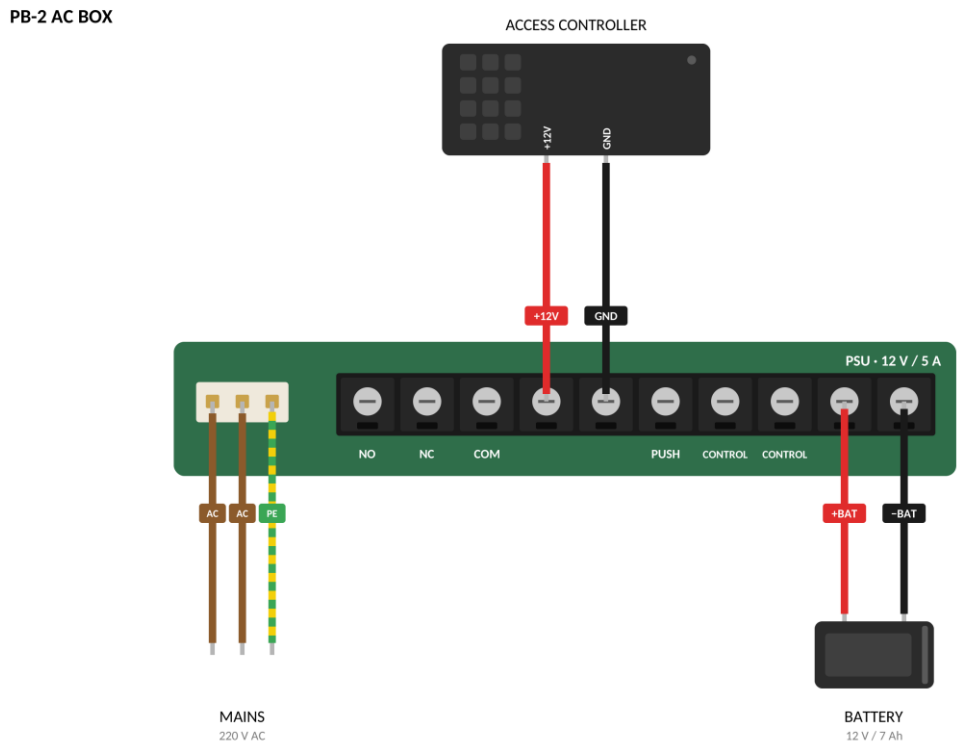

Fig.3. Diagrama de cableado

Terminal	Función	Notas
AC, AC	Entrada de red	220 V AC
PE	Tierra de protección	Cable amarillo-verde
+12V	Salida DC (+)	12 V DC, al controlador de acceso
GND	Salida DC (−)	Tierra
+BAT	Batería (+)	Cable rojo
−BAT	Batería (−)	Cable negro
NO, NC, COM	Salida de relé	No se utiliza en este esquema de conexión
PUSH	Entrada de pulsador	No se utiliza en este esquema de conexión
Control	Terminales de control	No se utiliza en este esquema de conexión

Nota: la cerradura, el botón de salida y otros dispositivos de control de acceso se conectan según el manual del controlador de acceso.

Contactos:

WhatsApp: +420 777 054 888

Email: support@partizan.global

Telegram: https://t.me/PartizanSupport_bot