PB-2 AC Box

Manuel d'utilisation

PARTIZAN™

BE DIFFERENT
LEAD WITH IT

2026

Sommaire

1. **Présentation du produit** 3

2. **Installation** 4

3. **Câblage** 5

Contacts : 6

1. Présentation du produit

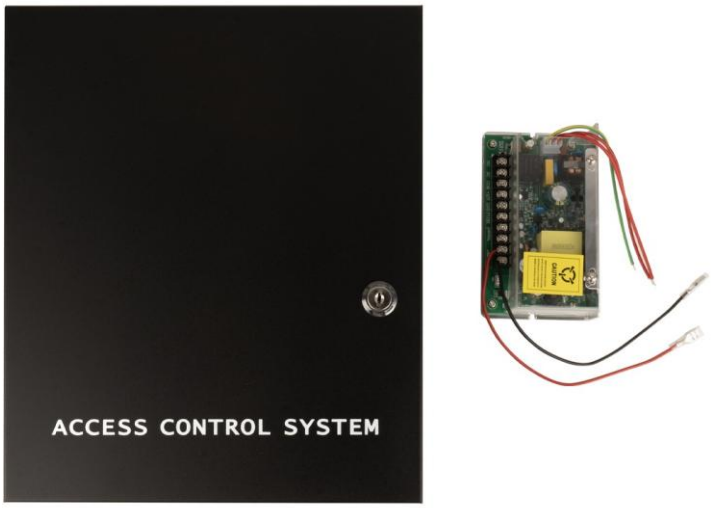

Fig.1. PB-2 AC Box

La Partizan PB-2 est un boîtier AC métallique conçu pour accueillir un contrôleur d'accès avec son alimentation. Elle associe une alimentation intégrée de 12 V / 5 A et un emplacement pour une batterie de secours de 12 V / 7 Ah, de sorte que le contrôleur et les appareils raccordés restent alimentés lors des coupures de secteur.

Le boîtier métallique noir avec porte verrouillable protège l'électronique contre les accès non autorisés, tandis que l'indice IP44 offre une protection contre les corps solides et les projections d'eau. Le vaste intérieur (370 × 255 × 70 mm) laisse de la place pour le contrôleur, la batterie et le cheminement des câbles.

La PB-2 est une solution prête à installer pour réaliser un point de contrôle d'accès complet, garantie 3 ans.

2. Installation

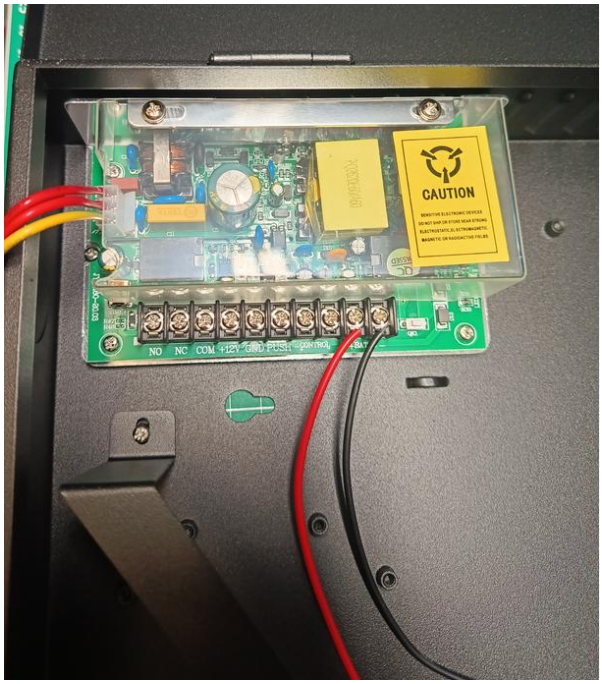

Fig.2. Intérieur de la PB-2 AC Box

Avertissement : l'installation et le câblage doivent être réalisés par du personnel qualifié. Coupez l'alimentation secteur avant d'ouvrir le boîtier ou d'effectuer un raccordement.

Étape 1 — Montage du boîtier

Fixez le boîtier au mur par les trous de montage du panneau arrière. Laissez suffisamment d'espace devant le boîtier pour que la porte puisse s'ouvrir complètement.

Étape 2 — Installation du contrôleur d'accès

Montez le contrôleur d'accès à l'intérieur du boîtier et faites passer les câbles de raccordement dans le boîtier.

Étape 3 — Installation de la batterie

Placez la batterie de secours de 12 V / 7 Ah à l'intérieur du boîtier. Raccordez le fil rouge à la borne positive (+) de la batterie et le fil noir à la borne négative (−).

Étape 4 — Réalisation des raccordements

Raccordez le contrôleur d'accès et le secteur comme indiqué sur le schéma de câblage (voir la section 3). Raccordez le secteur en dernier.

Étape 5 — Fermeture du boîtier

Vérifiez tous les raccordements, fermez la porte et verrouillez-la avec la clé.

3. Câblage

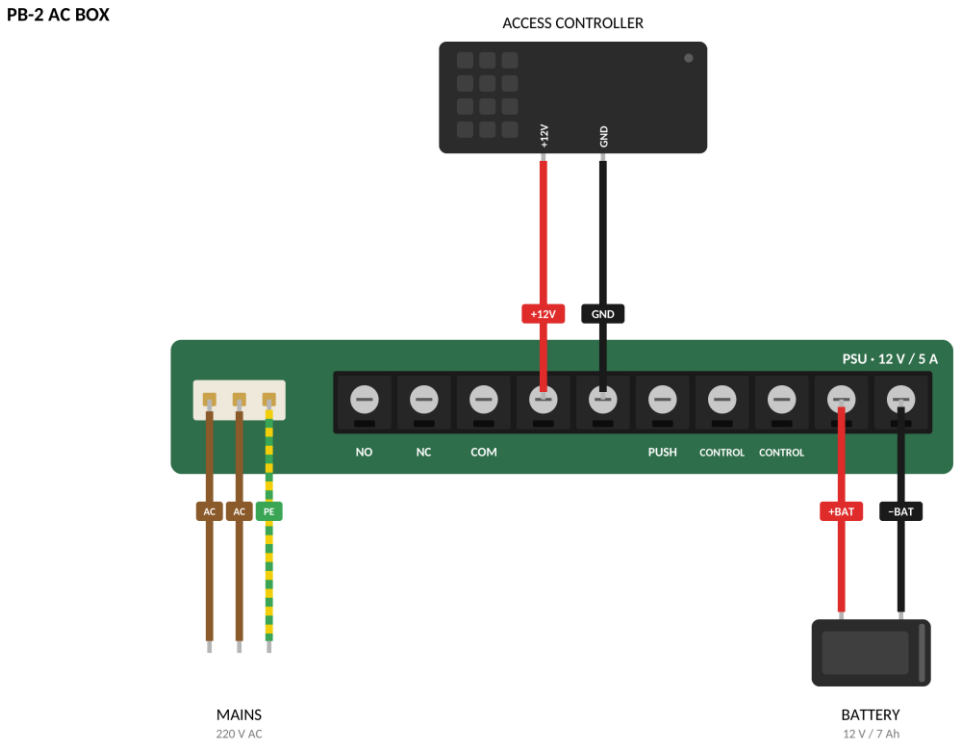

Fig.3. Schéma de câblage

Borne	Fonction	Remarques
AC, AC	Entrée secteur	220 V AC
PE	Terre de protection	Fil jaune-vert
+12V	Sortie DC (+)	12 V DC, vers le contrôleur d'accès
GND	Sortie DC (−)	Masse
+BAT	Batterie (+)	Fil rouge
−BAT	Batterie (−)	Fil noir
NO, NC, COM	Sortie relais	Non utilisé dans ce schéma de câblage
PUSH	Entrée bouton-poussoir	Non utilisé dans ce schéma de câblage
Commande	Bornes de commande	Non utilisé dans ce schéma de câblage

Remarque : la serrure, le bouton de sortie et les autres dispositifs de contrôle d'accès se raccordent conformément au manuel du contrôleur d'accès.

Contacts :

WhatsApp: +420 777 054 888

Email: support@partizan.global

Telegram: https://t.me/PartizanSupport_bot