PB-2 AC Box

Manuale utente

PARTIZAN™

BE DIFFERENT
LEAD WITH IT

2026

Sommario

1. **Panoramica del prodotto** 3

2. **Installazione** 4

3. **Cablaggio** 5

Contatti: 6

1. Panoramica del prodotto

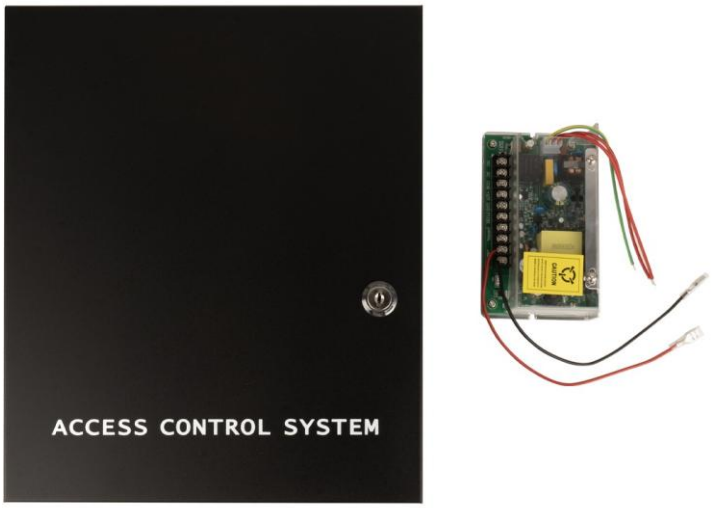

Fig.1. PB-2 AC Box

La Partizan PB-2 è un box AC metallico progettato per alloggiare un controller di controllo accessi insieme al relativo alimentatore. Combina un alimentatore integrato da 12 V / 5 A e lo spazio per una batteria di riserva da 12 V / 7 Ah, in modo che il controller e i dispositivi collegati restino alimentati durante le interruzioni della rete elettrica.

L'involucro metallico nero con sportello a chiave protegge l'elettronica dall'accesso non autorizzato, mentre il grado di protezione IP44 offre protezione contro i corpi solidi e gli spruzzi d'acqua. L'ampio vano interno (370 × 255 × 70 mm) offre spazio per il controller, la batteria e il passaggio dei cavi.

La PB-2 è una soluzione pronta all'installazione per realizzare un punto di controllo accessi completo, con 3 anni di garanzia.

2. Installazione

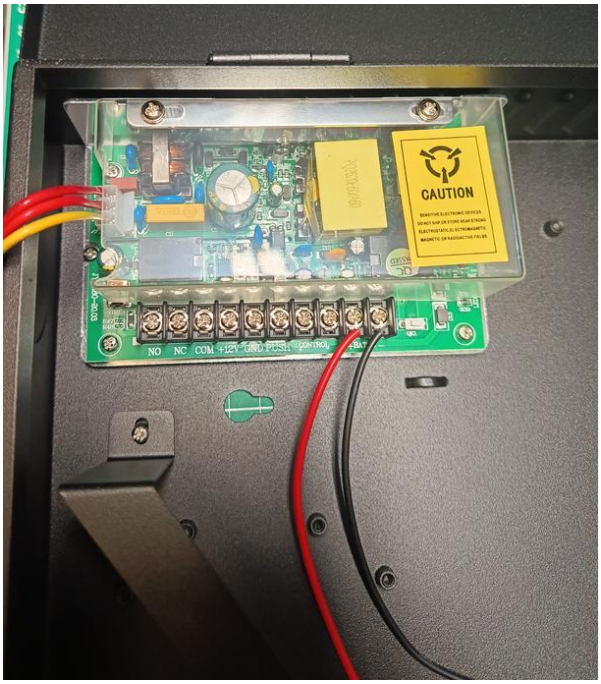

Fig.2. Interno della PB-2 AC Box

Avvertenza: l'installazione e il cablaggio devono essere eseguiti da personale qualificato. Scollegare la rete elettrica prima di aprire il box o eseguire qualsiasi collegamento.

Fase 1 — Montaggio del box

Fissare il box alla parete tramite i fori di montaggio sul pannello posteriore. Lasciare spazio sufficiente davanti al box per consentire l'apertura completa dello sportello.

Fase 2 — Installazione del controller di controllo accessi

Montare il controller di controllo accessi all'interno del box e far passare i cavi di collegamento nel box.

Fase 3 — Installazione della batteria

Inserire nel box la batteria di riserva da 12 V / 7 Ah. Collegare il cavo rosso al terminale positivo (+) della batteria e il cavo nero al terminale negativo (−).

Fase 4 — Esecuzione dei collegamenti

Collegare il controller di controllo accessi e la rete elettrica come mostrato nello schema di collegamento (vedere la sezione 3). Collegare la rete elettrica per ultima.

Fase 5 — Chiusura del box

Controllare tutti i collegamenti, chiudere lo sportello e bloccarlo con la chiave.

3. Cablaggio

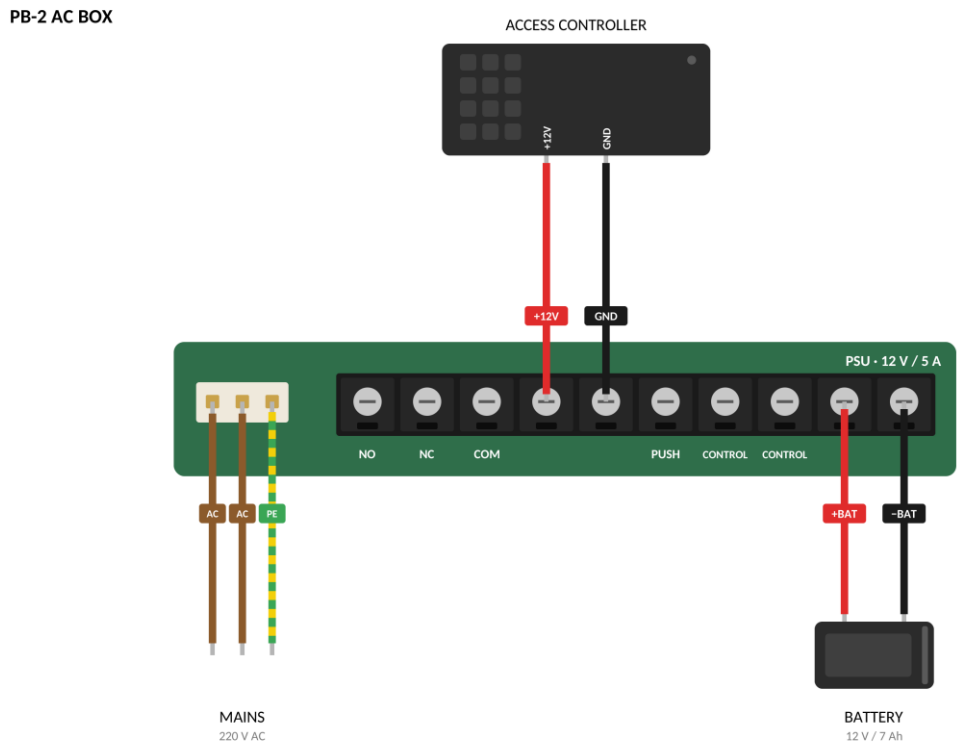

Fig.3. Schema di cablaggio

Morsetto	Funzione	Note
AC, AC	Ingresso di rete	220 V AC
PE	Terra di protezione	Filo giallo-verde
+12V	Uscita DC (+)	12 V DC, al controller di controllo accessi
GND	Uscita DC (−)	Massa
+BAT	Batteria (+)	Cavo rosso
−BAT	Batteria (−)	Cavo nero
NO, NC, COM	Uscita relè	Non utilizzato in questo schema di collegamento
PUSH	Ingresso pulsante	Non utilizzato in questo schema di collegamento
Controllo	Morsetti di controllo	Non utilizzato in questo schema di collegamento

Nota: la serratura, il pulsante di uscita e gli altri dispositivi di controllo accessi vengono collegati secondo il manuale del controller di controllo accessi.

Contatti:

WhatsApp: +420 777 054 888

Email: support@partizan.global

Telegram: https://t.me/PartizanSupport_bot