PB-2 AC Box

Instrukcja obsługi

PARTIZAN™

BE DIFFERENT
LEAD WITH IT

2026

Spis treści

1. **Opis produktu** 3

2. **Instalacja** 4

3. **Okablowanie** 5

Kontakty: 6

1. Opis produktu

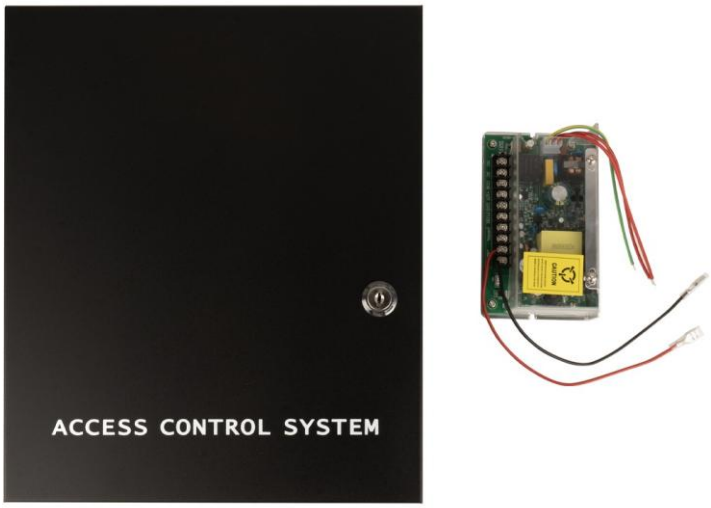

Rys.1. PB-2 AC Box

Partizan PB-2 to metalowa skrzynka AC przeznaczona do umieszczenia kontrolera dostępu wraz z jego zasilaczem. Łączy wbudowany zasilacz 12 V / 5 A oraz miejsce na akumulator rezerwowy 12 V / 7 Ah, dzięki czemu kontroler i podłączone urządzenia pozostają zasilane podczas przerw w zasilaniu sieciowym. Czarna metalowa obudowa z zamykanymi na klucz drzwiczkami chroni elektronikę przed nieuprawnionym dostępem, a stopień ochrony IP44 zapewnia ochronę przed ciałami stałymi i rozbryzgami wody. Przestronne wnętrze (370 × 255 × 70 mm) zapewnia miejsce na kontroler, akumulator i prowadzenie przewodów.

PB-2 to gotowe do montażu rozwiązanie do zbudowania kompletnego punktu kontroli dostępu, objęte 3-letnią gwarancją.

2. Instalacja

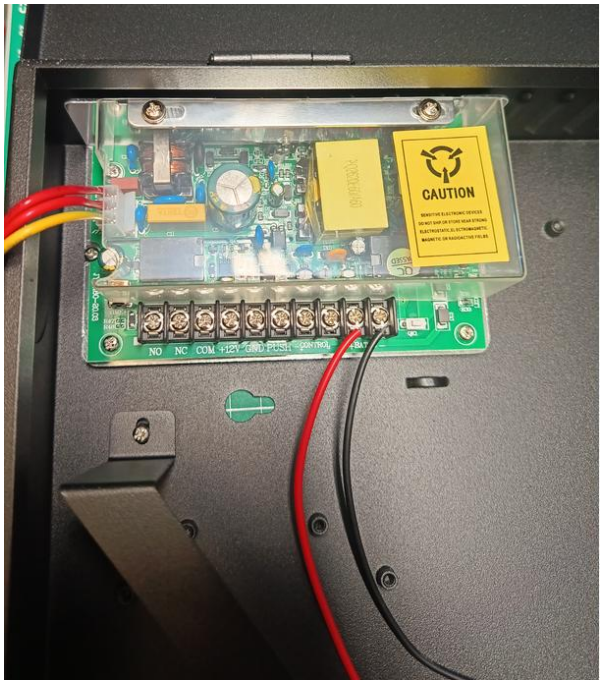

Rys.2. Wnętrze PB-2 AC Box

Ostrzeżenie: instalację i okablowanie musi wykonywać wykwalifikowany personel. Przed otwarciem skrzynki lub wykonywaniem jakichkolwiek połączeń odłącz zasilanie sieciowe.

Krok 1 — Zamontuj skrzynkę

Zamocuj skrzynkę do ściany za pomocą otworów montażowych w tylnym panelu. Pozostaw przed skrzynką dość miejsca, aby drzwiczki mogły się całkowicie otworzyć.

Krok 2 — Zamontuj kontroler dostępu

Zamontuj kontroler dostępu wewnątrz skrzynki i wprowadź do skrzynki przewody połączeniowe.

Krok 3 — Zamontuj akumulator

Umieść akumulator rezerwowy 12 V / 7 Ah wewnątrz skrzynki. Podłącz czerwony przewód do dodatniego (+) bieguna akumulatora, a czarny przewód do ujemnego (−).

Krok 4 — Wykonaj połączenia

Podłącz kontroler dostępu i zasilanie sieciowe zgodnie ze schematem okablowania (patrz sekcja 3). Zasilanie sieciowe podłącz na końcu.

Krok 5 — Zamknij skrzynkę

Sprawdź wszystkie połączenia, zamknij drzwiczki i zamknij je na klucz.

3. Okablowanie

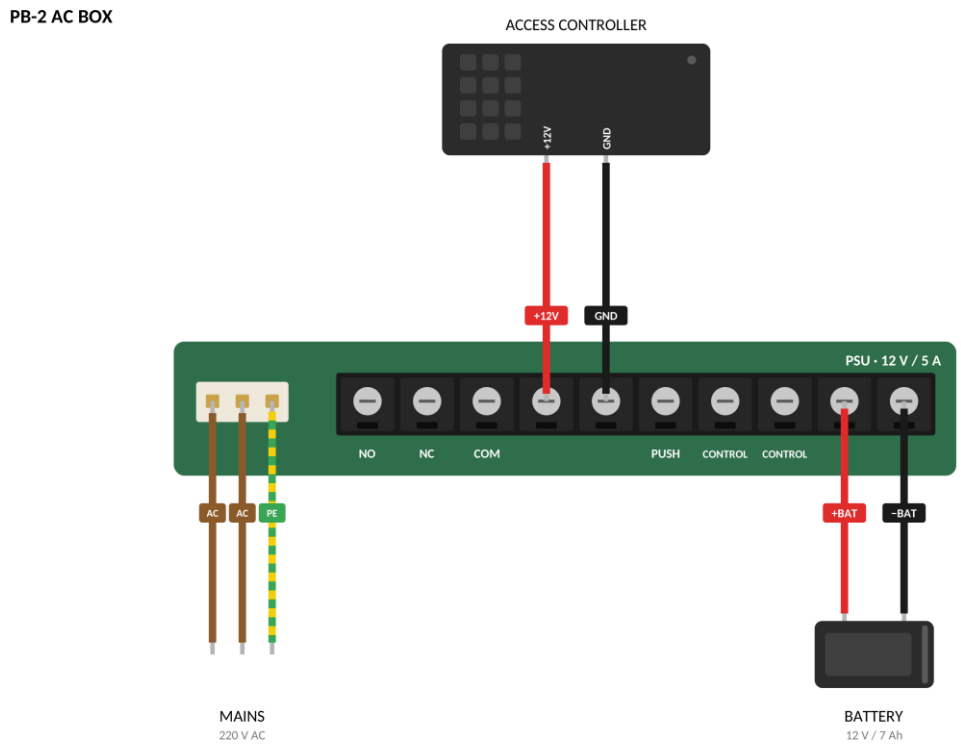

Rys.3. Schemat okablowania

Zacisk	Funkcja	Uwagi
AC, AC	Wejście zasilania sieciowego	220 V AC
PE	Uziemienie ochronne	Przewód żółto-zielony
+12V	Wyjście DC (+)	12 V DC, do kontrolera dostępu
GND	Wyjście DC (−)	Masa
+BAT	Akumulator (+)	Czerwony przewód
−BAT	Akumulator (−)	Czarny przewód
NO, NC, COM	Wyjście przekaźnikowe	Nie jest używane w tym schemacie okablowania
PUSH	Wejście przycisku	Nie jest używane w tym schemacie okablowania
Sterowanie	Zaciski sterujące	Nie jest używane w tym schemacie okablowania

Uwaga: zamek, przycisk wyjścia i inne urządzenia kontroli dostępu podłącza się zgodnie z instrukcją kontrolera dostępu.

Kontakty:

WhatsApp: +420 777 054 888

Email: support@partizan.global

Telegram: https://t.me/PartizanSupport_bot