PB-2 AC Box

Посібник користувача

PARTIZAN™

BE DIFFERENT
LEAD WITH IT

2026

Зміст

1. **Огляд продукту** 3

2. **Встановлення** 4

3. **Підключення** 5

Контакти: 6

1. Огляд продукту

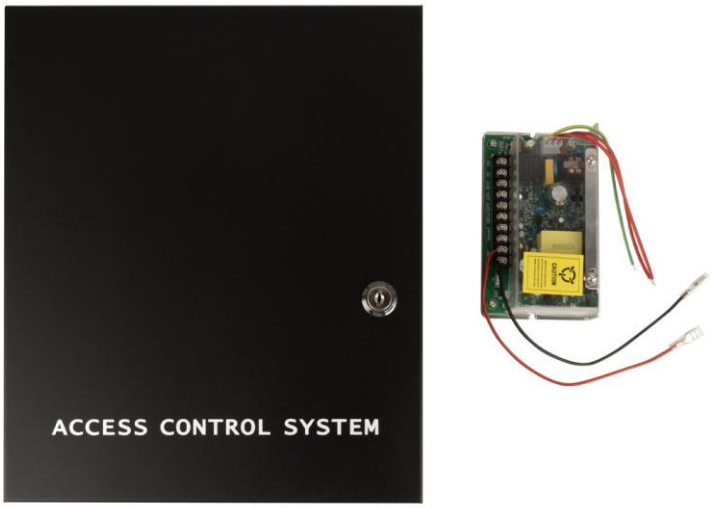

Мал.1. PB-2 AC Box

Partizan PB-2 — це металевий AC-бокс, призначений для розміщення контролера доступу разом із його блоком живлення. Він поєднує вбудований блок живлення 12 В / 5 А і місце для резервного акумулятора 12 В / 7 А·год, тому контролер і підключені пристрої залишаються під живленням під час відключень мережі.

Чорний металевий корпус із дверцятами, що замикаються, захищає електроніку від несанкціонованого доступу, а ступінь захисту IP44 забезпечує захист від твердих предметів і бризок води. Просторе нутро (370 × 255 × 70 мм) вміщує контролер, акумулятор і прокладання кабелів.

PB-2 — це готове до встановлення рішення для створення повноцінного пункту контролю доступу з 3-річною гарантією.

2. Встановлення

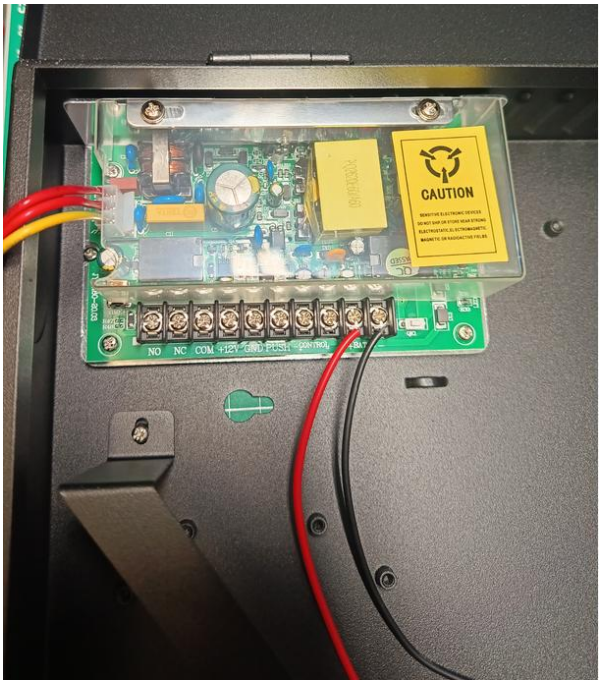

Мал.2. Внутрішній простір PB-2 AC Box

Попередження: монтаж і підключення проводки має виконувати кваліфікований персонал. Перед відкриттям бокса або виконанням будь-яких підключень відключіть мережу живлення.

Крок 1 — Монтаж бокса

Закріпіть бокс на стіні через монтажні отвори в задній панелі. Залиште перед боксом достатньо місця, щоб дверцята могли повністю відчинятися.

Крок 2 — Встановлення контролера доступу

Змонтуйте контролер доступу всередині бокса та заведіть у бокс з’єднувальні кабелі.

Крок 3 — Встановлення акумулятора

Помістіть резервний акумулятор 12 В / 7 А·год у бокс. Підключіть червоний провід до позитивної (+) клеми акумулятора, а чорний провід — до негативної (−) клеми.

Крок 4 — Виконання підключень

Підключіть контролер доступу та мережу живлення, як показано на схемі підключення (див. розділ 3). Мережу живлення підключайте останньою.

Крок 5 — Закриття бокса

Перевірте всі підключення, зачиніть дверцята та замкніть їх на ключ.

3. Підключення

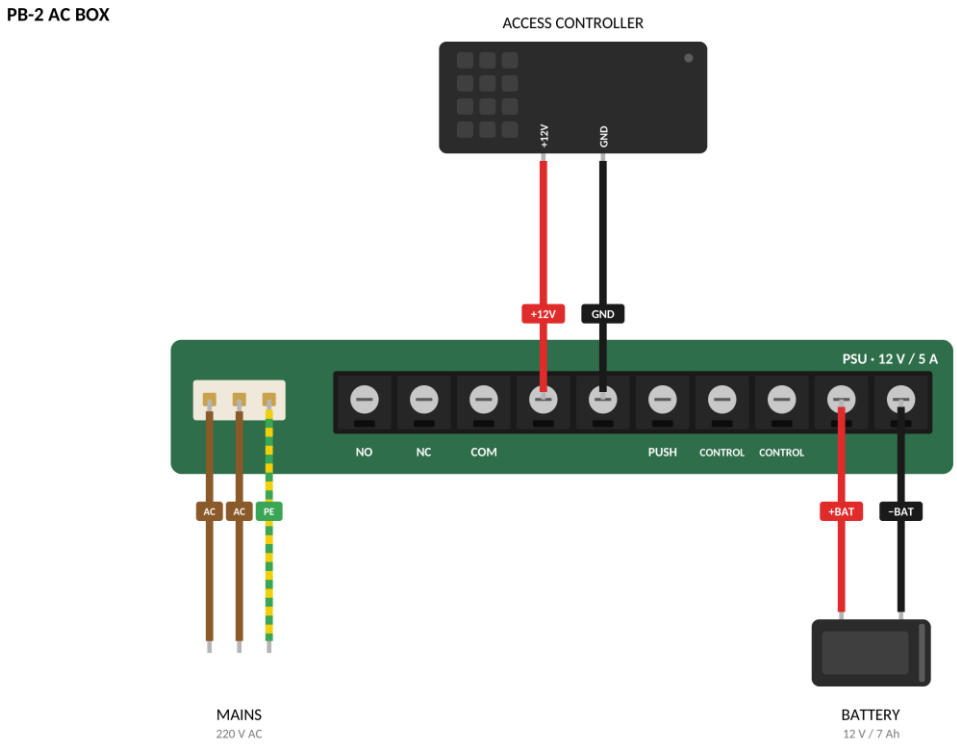

Мал.3. Схема підключення

Клема	Функція	Примітки
AC, AC	Мережевий вхід	220 В AC
PE	Захисне заземлення	Жовто-зелений провід
+12V	Вихід DC (+)	12 В DC, до контролера доступу
GND	Вихід DC (−)	Земля
+BAT	Акумулятор (+)	Червоний провід
−BAT	Акумулятор (−)	Чорний провід
NO, NC, COM	Релейний вихід	Не використовується в цій схемі підключення
PUSH	Вхід кнопки	Не використовується в цій схемі підключення
Керування	Керувальні клеми	Не використовується в цій схемі підключення

Примітка: замок, кнопка виходу та інші пристрої контролю доступу підключаються відповідно до посібника контролера доступу.

Контакти:

WhatsApp: +420 777 054 888

Email: support@partizan.global

Telegram: https://t.me/PartizanSupport_bot